V120i

Especificaciones del producto	
Modo de impresión	Modo Intermitente (IM) y Modo Continuo (CM) en la misma impresora
Mano izquierda / Mano derecha	Ambas opciones disponibles (cambio en 15 minutos y sin piezas extra)
Resolución de impresión	300dpi
Área máxima de impresión (modo IM)	32mm x 55mm
Área máxima de impresión (modo CM)	32mm x 500mm
Velocidad de impresión (max) (modo IM)	400mm/s*
Rango de velocidad en modo CM	10mm/s – 750mm/s*
Tasa de repetición de impresión (máx.)	6 impresiones / s (tiempo de impresión de 10mm)*
Tecnología Ribbon Drive	Sistema de Ribbon Drive **i-Tech** con exclusivo control de la tensión de los brazos oscilantes
Longitud max. del ribbon	770m (longitud efectiva de hasta 1925m con el Modo Económico)
Anchura de ribbon estándar	34mm, 22mm
Modos de ahorro de ribbon*	
Modo económico	Variable en incrementos de un 1% hasta un 60%
Modo retracción	Menos de 1mm de intervalo entre impresiones
Modo columna	Sí
Detener a mitad de impresión	Sí
Características de impresión	
Formato de código de fecha	Sí
Offsets - Desfases	Sí
Códigos de cambio	Sí
Generación de contadores	Sí
Fuentes	La mayoría fuentes True Type
Códigos de barras	Sí
Logos / mapas de bits	Sí
Interfaz gráfico de usuario	***QuickStep*** interfaz a color. Navegación intuitiva, amplia, lectura fácil de botones e iconos. Vista previa de impresión WYSIWYG. Compatible con varios idiomas.
Controlador	No requiere de un controlador. Opciones: • ***TouchPad*** de Domino (5,7") • ***TouchPanel*** de Domino (10,4") • Interfaz con base en PC (a través de cable Ethernet o en red)
Conectividad	Ethernet / USB x 2 / mini USB (servicio)
Entradas	Print Go, Encoder
Salidas	Error, Listo, Ribbon bajo, Repuesto (contactos libres de potencial)
Características especiales	Maestro-esclavo, macros, contraseña, modo rápido
Creación de mensajes	Incorporado o a través de ***QuickDesign*** (aplicación PC incluida)
Especificaciones eléctricas	90v – 264v CA 50/60Hz, o 24v DC (+/- 2%) a 5A (si es directo)
Dimensiones	Ancho 218,0mm x Alto 160,0mm x Fondo 149,5mm
Peso	5,6kg
Especificaciones del *TouchPad*	
Tipo	5,7 pulgadas, con pantalla táctil a color (resolución de 640x480). Manual con estación de conexión incluida
Conectividad	USB, Ethernet, Mini USB (para conexión eléctrica / datos a la impresora)
Dimensiones	Ancho 173mm x Alto 128mm x Fondo 34mm sin incluir la estación de conexión, Ancho 181mm x Alto 135mm x Fondo 50mm incluyendo la estación de conexión
Peso	0.4kg
Especificaciones del *TouchPanel*	
Tipo	10,4 pulgadas, con pantalla táctil a color (resolución de 800x600), montaje según VESA con soportes opcionales
Protección I.P.	Certificada según IP65
Conectividad	2 x USB, Ethernet
Especificaciones eléctricas	100/240 VCA 50/60 Hz
Dimensiones	Ancho 307mm x Alto 232mm x Fondo 75mm
Peso	2,8kg
PSU (Fuente de alimentación)	
Dimensiones	Ancho 67mm x Alto 34mm x Fondo 166mm
Peso	0,4kg
Especificaciones medioambientales	Temperatura: 5°C a 40°C. Humedad: 20%-80%, sin condensación

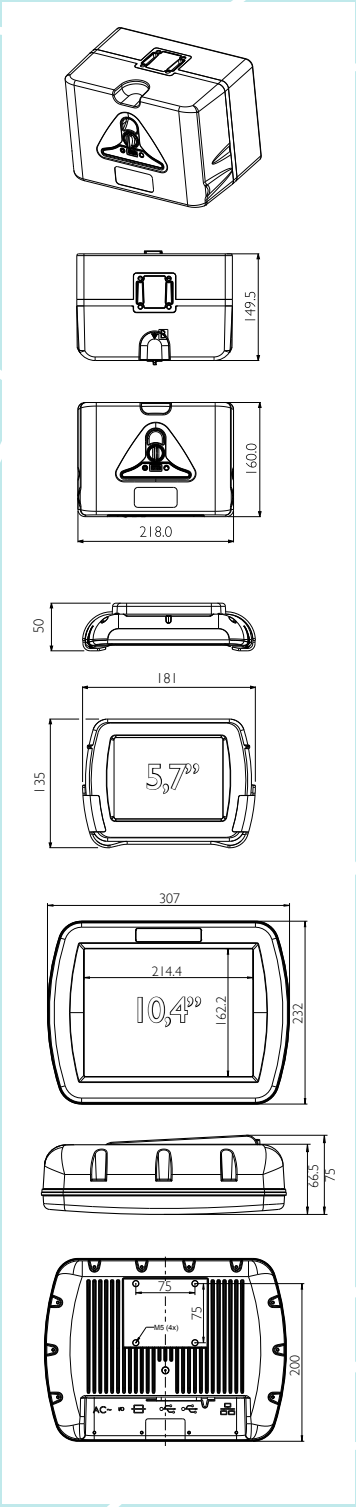

**Nota: La capacidad depende de la aplicación y del tipo de sustrato, así como de la longitud del mensaje.*

GRUPO ETS S.A. DE C.V.

Datos variables sin manual de configuración

Impresión de texto alfanumérico y logotipos sobre una gran superficie

Fácil creación de códigos utilizando diferentes conjuntos de caracteres

Códigos claros y de alta resolución